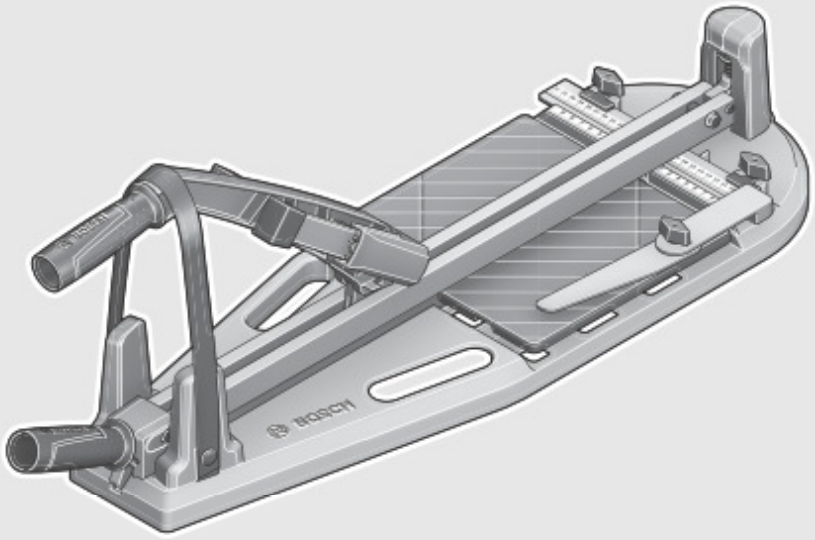

PTC

470 | 640

BOSCH

de Originalbetriebsanleitung
en Original instructions
fr Notice originale
es Manual original
pt Manual original
it Istruzioni originali
nl Oorspronkelijke gebruiksaanwijzing
da Original brugsanvisning
sv Bruksanvisning i original
no Original driftsinstruks
fi Alkuperäiset ohjeet
el Πρωτότυπο οδηγιών χρήσης
tr Orijinal işletme talimatı
pl Instrukcja oryginalna
cs Původní návod k používání
sk Pôvodný návod na použitie
hu Eredeti használati utasítás
ru Оригинальное руководство по эксплуатации
uk Оригінальна інструкція з експлуатації
kk Пайдалану нұсқаулығының түпнұсқасы
ro Instrucţiuni originale
bg Оригинална инструкция
mk Оригинално упатство за работа
sr Originalno uputstvo za rad
sl Izvirna navodila
hr Originalne upute za rad
et Algupärane kasutusjuhend
lv Instrukcijas oriģinālvalodā
lt Originali instrukcija
ar تعليمات التشغيل الأصلية

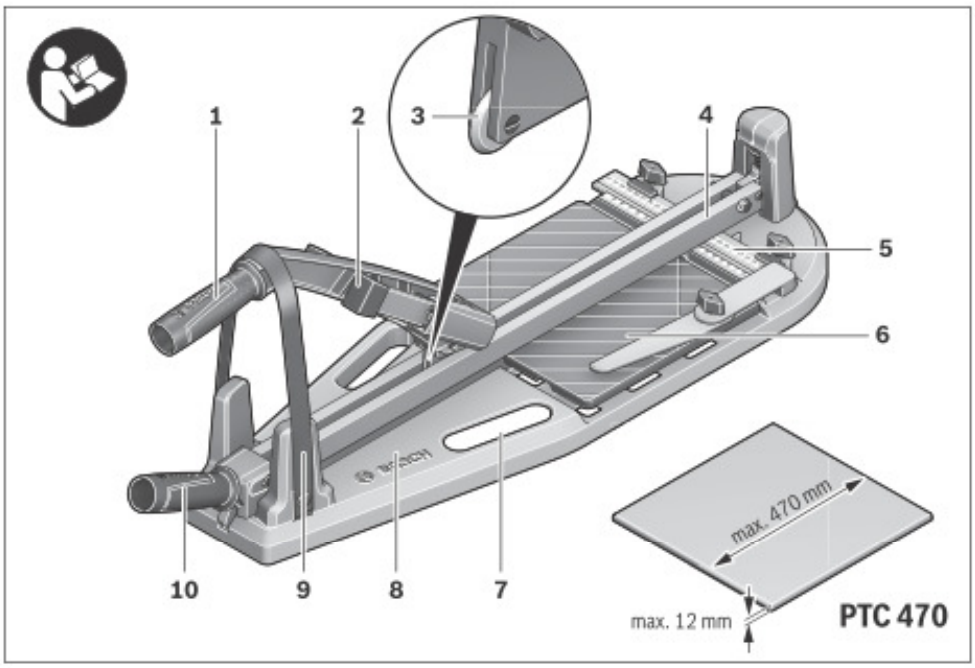
1
2
3
4
5
6
10
9
8
7
max. 470 mm
max. 12 mm
PTC 470

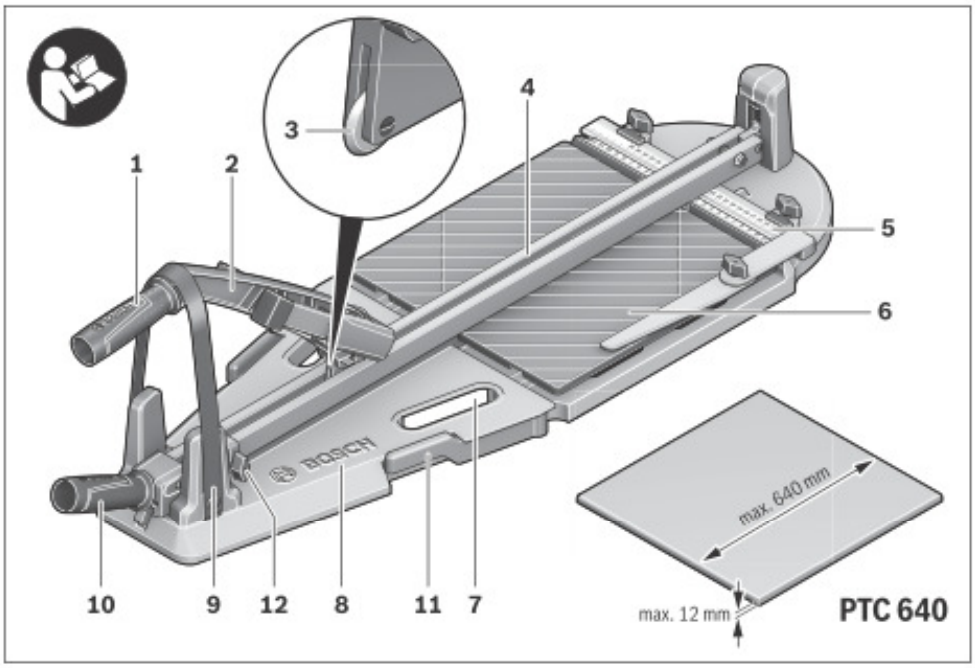
1
2
3
4
5
6
10
9
12
8
11
7
BOSCH
max. 640 mm
max. 12 mm
PTC 640

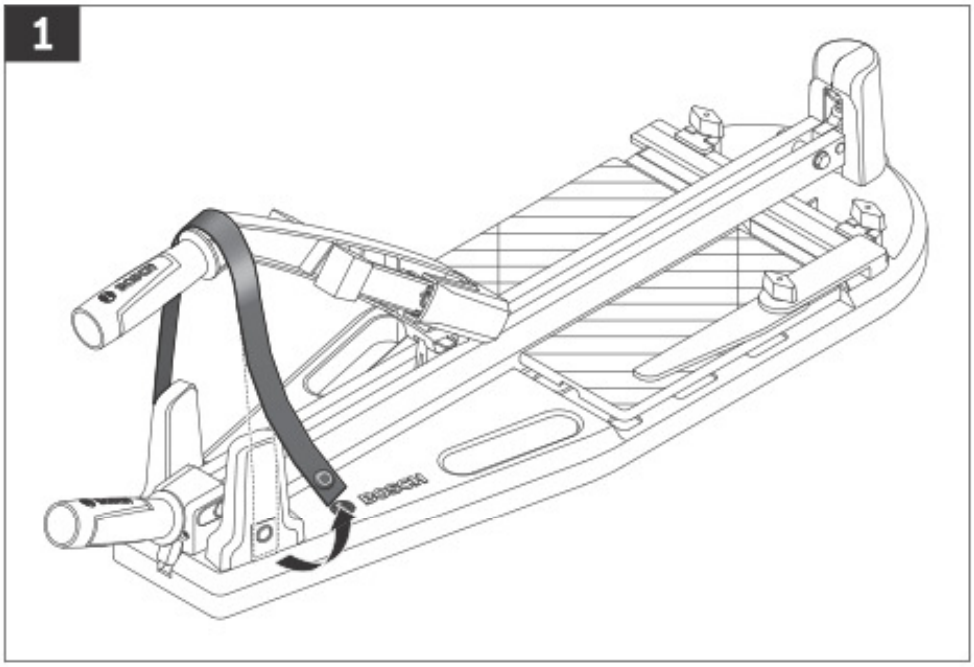
1
BOSCH

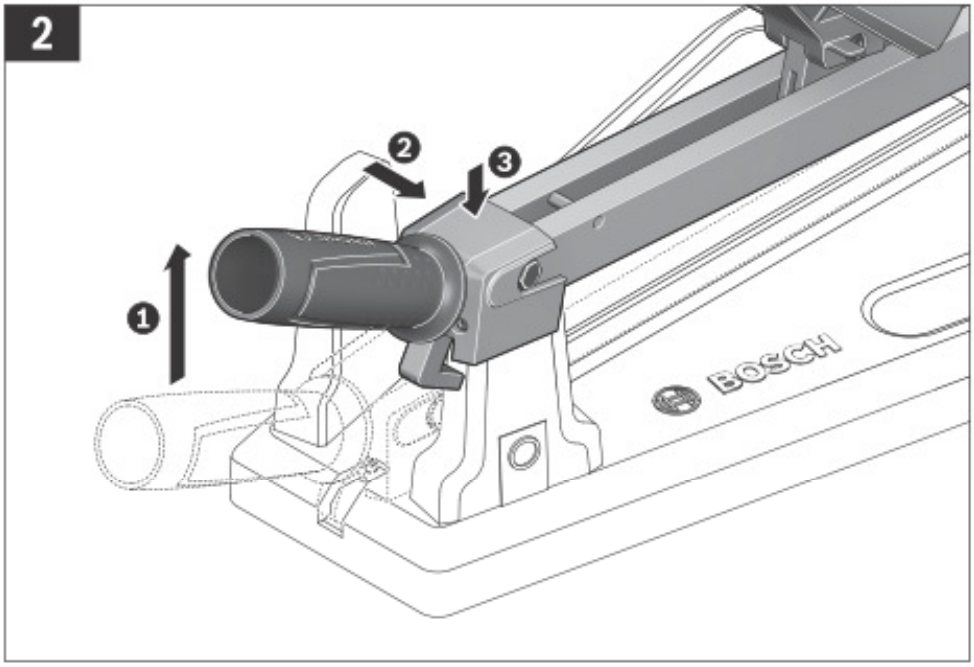
2
1
2
3
BOSCH

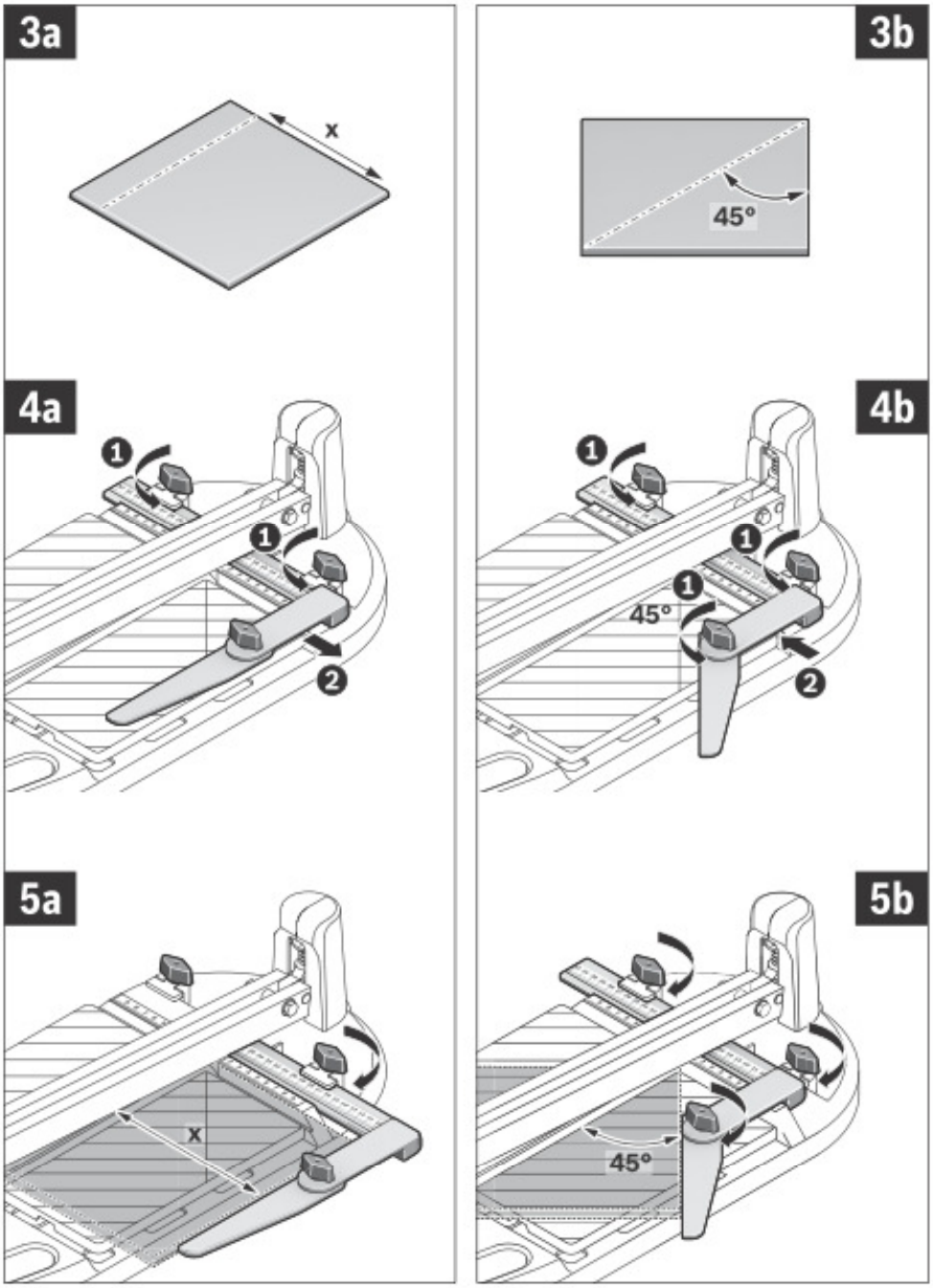
3a
x
3b
45°
4a
1
1
2
4b
1
1
1
45°
2
5a
x
5b
45°

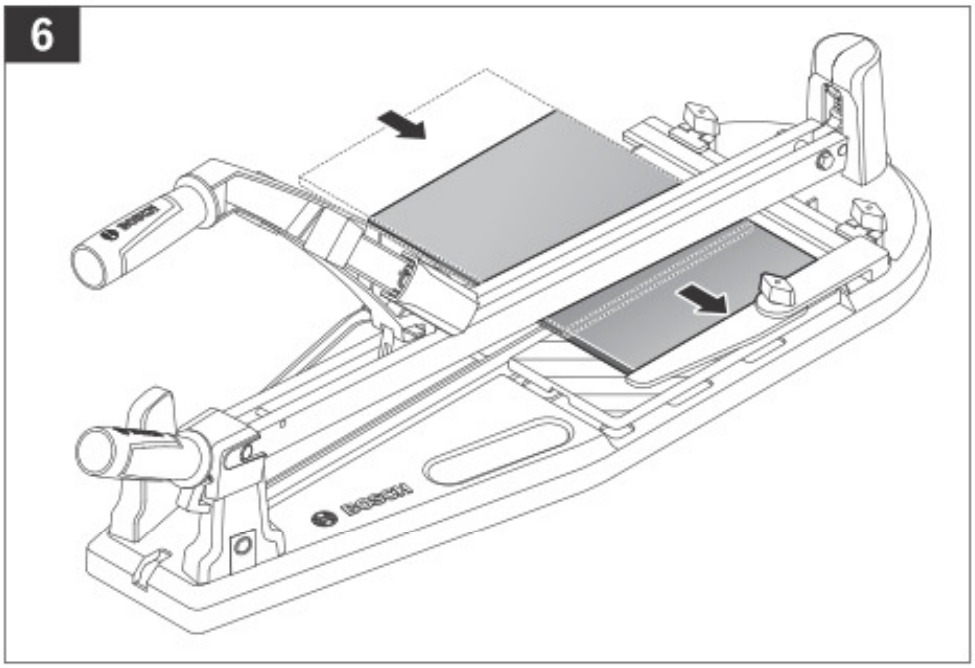
6

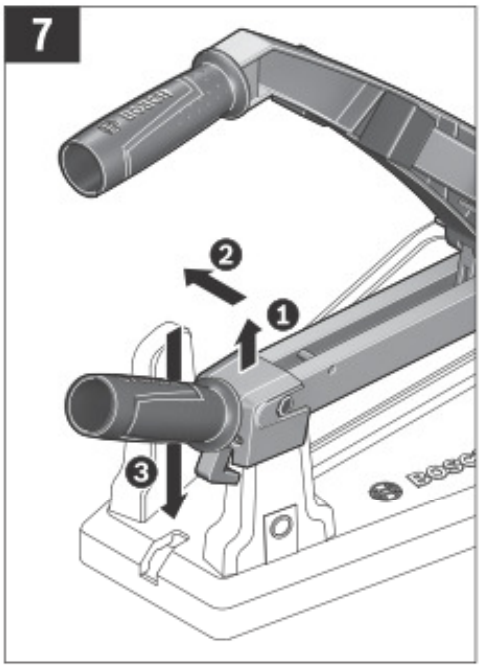
7
2
1
3

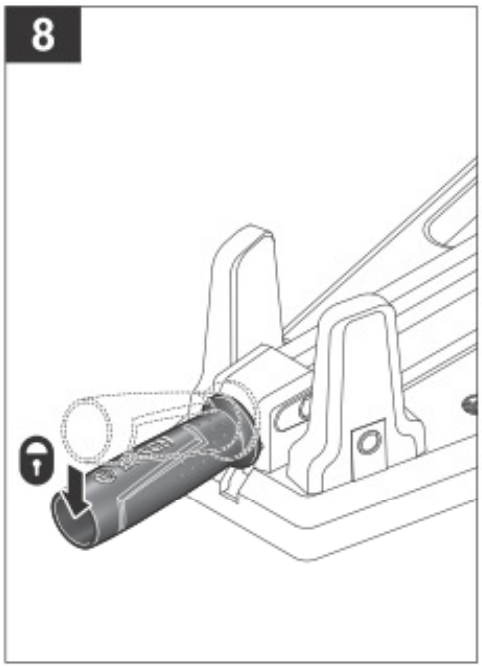
8

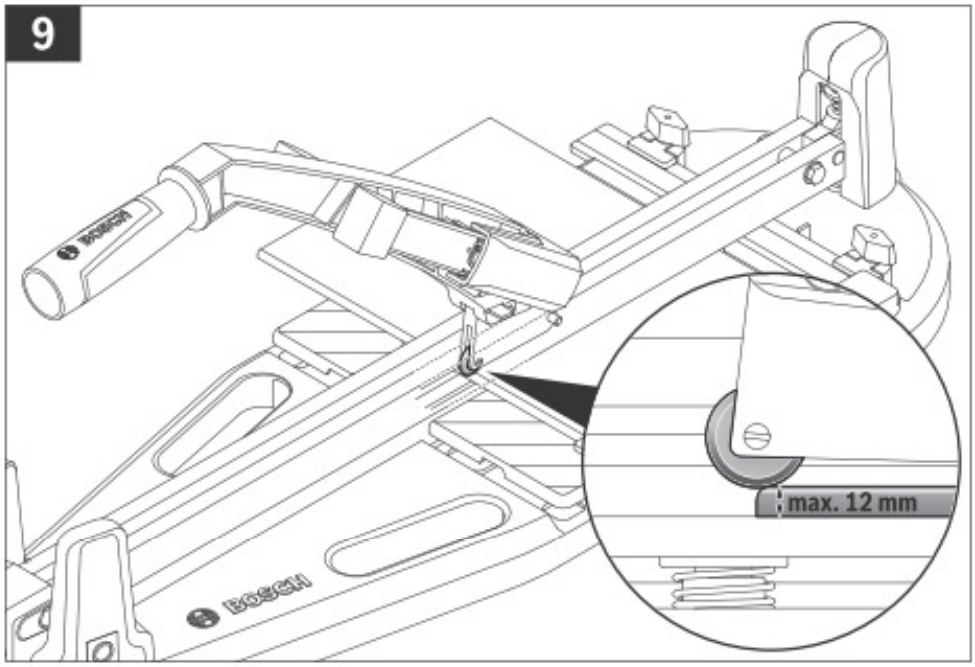
9
max. 12 mm

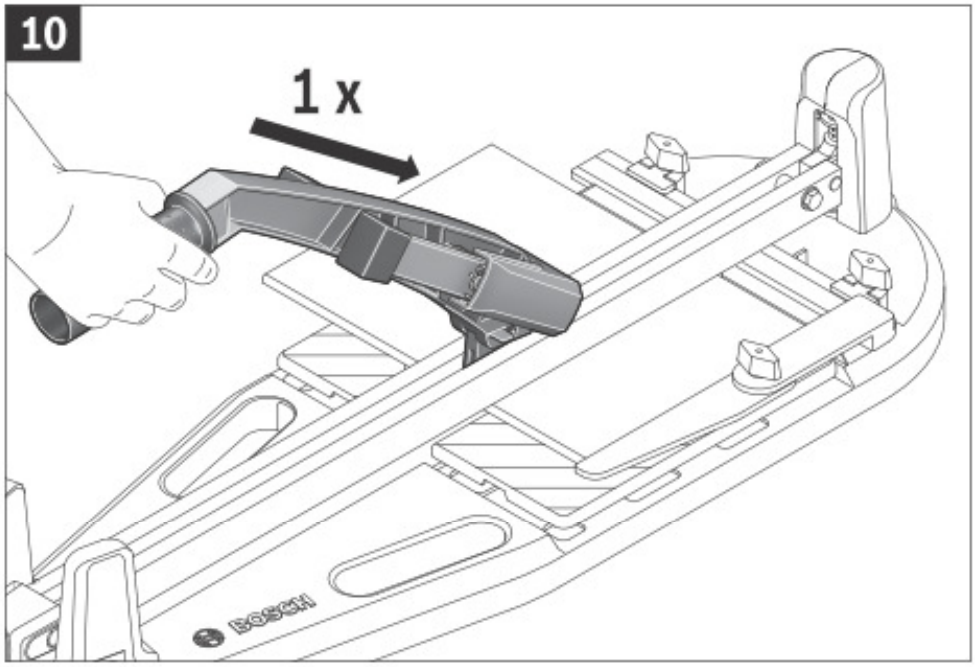
10
1 x

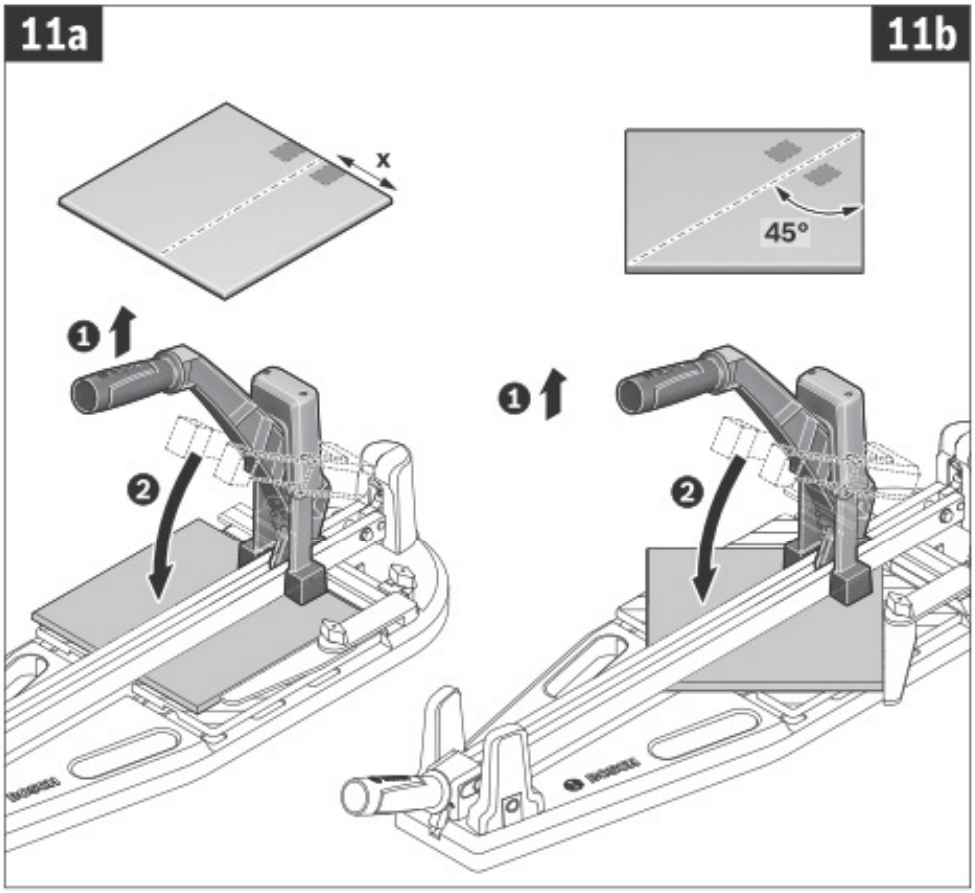
11a
11b
x
45°
1
2
1
2

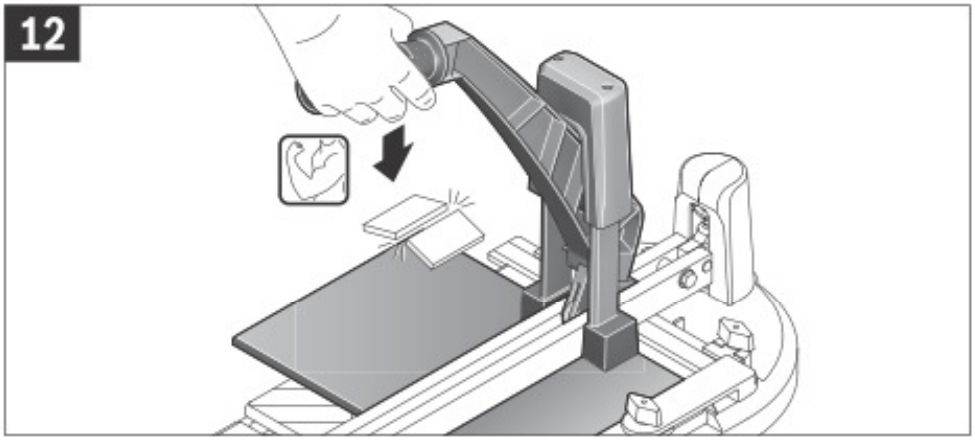
12

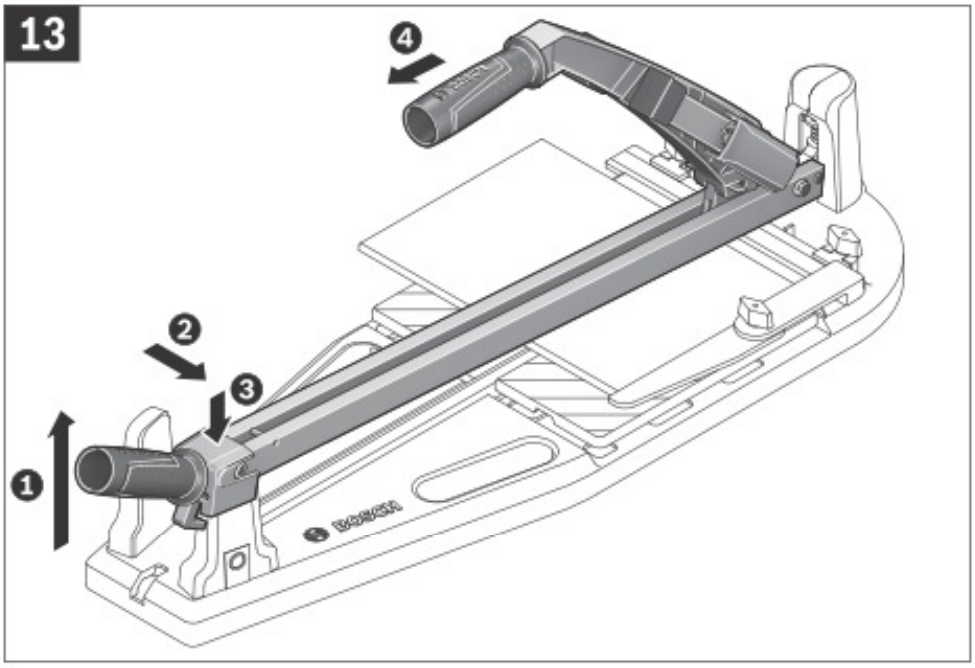
13
4
2
3
1
BOSCH

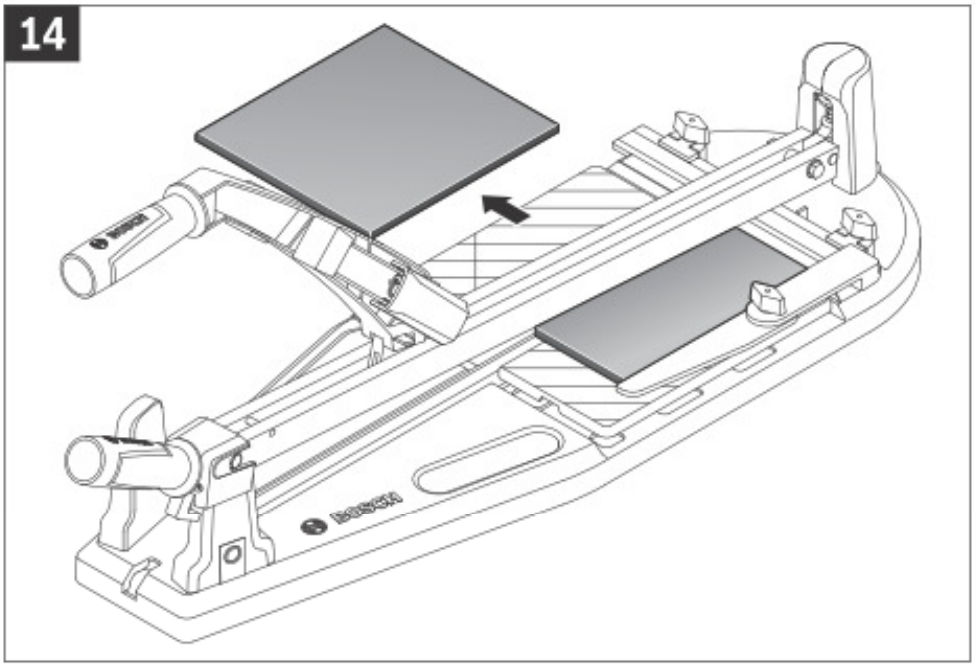
14
BOSCH

15

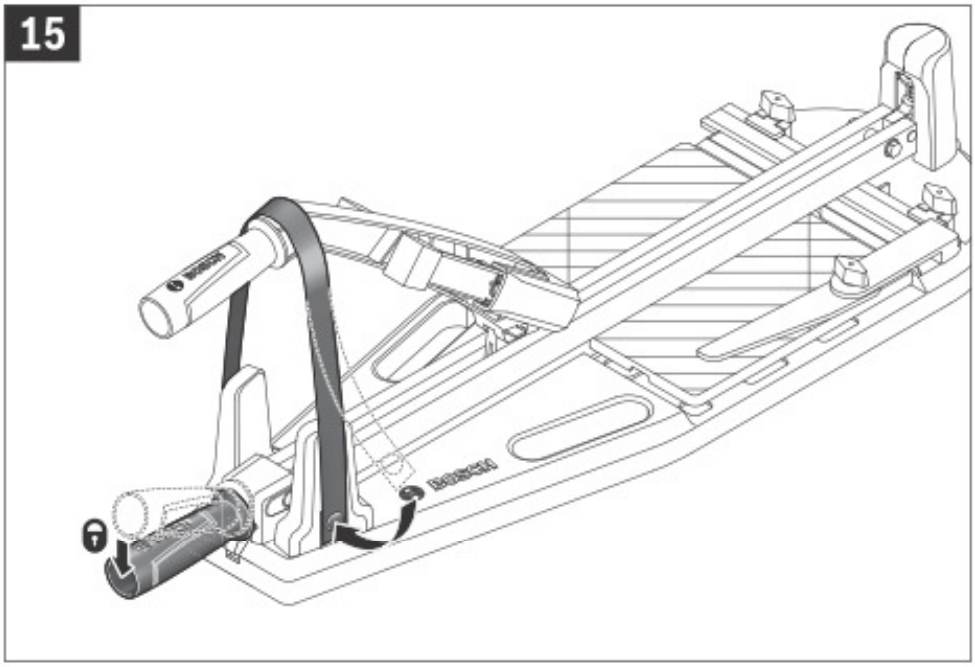

16

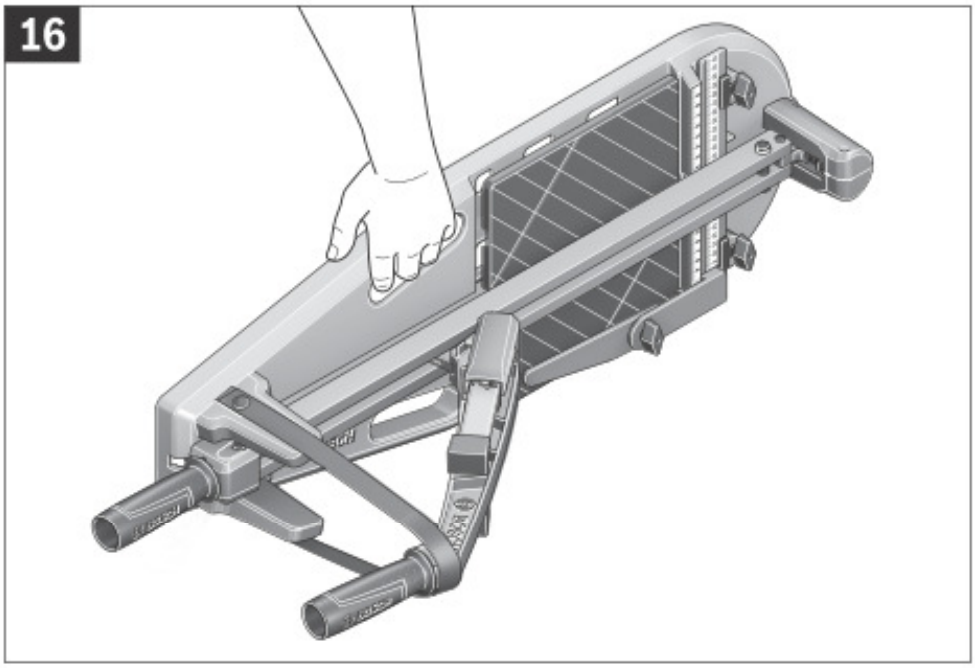

A

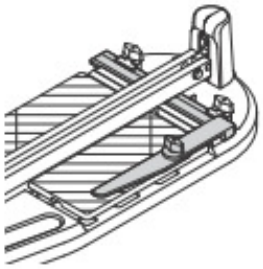

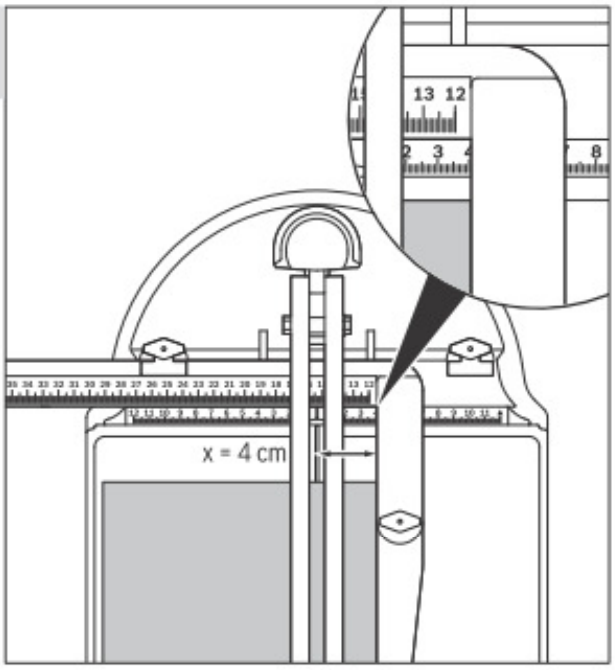

B

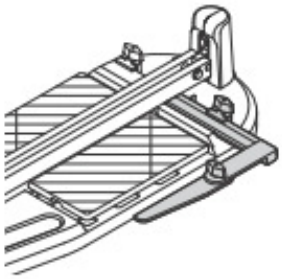

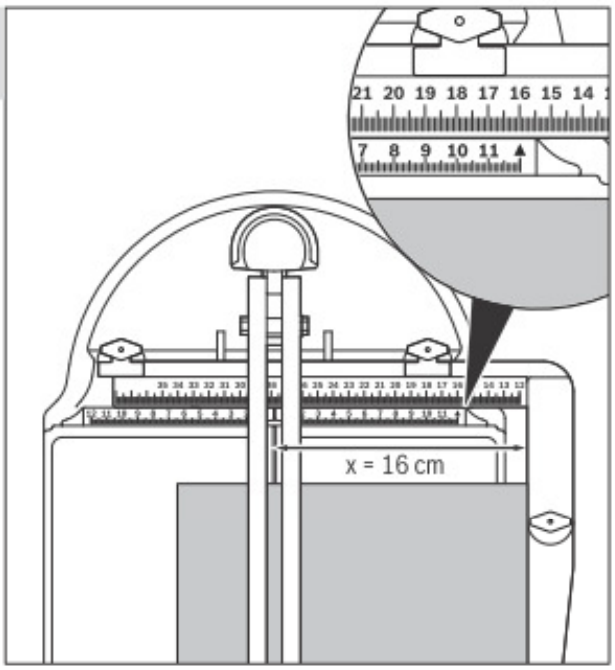

C

PTC 640

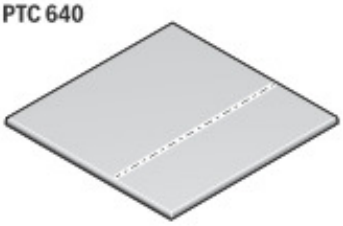

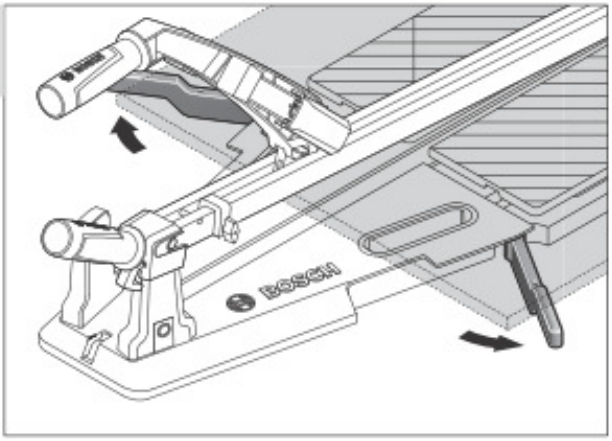

D

PTC 640

de Serienschnitt
en Serial cut
fr Coupe en série
es Corte en serie
pt Corte em série
it Taglio in serie
nl Seriesnede
da Seriesnit
sv Serieskärning
no Seriekutt
fi Sarjaleikkuu
el Κοπή σειράς
tr Seri kesme
pl Cięcia seryjne
cs Sériové řezání
sk Sériové rezanie
hu Sorozatos vágás
ru Серийный разрез
uk Серійне різання
kk Сериялық кесік
ro Tăieri în serie
bg Рязане в серия
mk Серски резови
sr Serijski rez
sl Serijsko rezanje
hr Serijski rez
et Seeriaviisiline lõikamine
lv Sērijveida griešana
lt Serijinis pjovimas
ar القطع القياسي

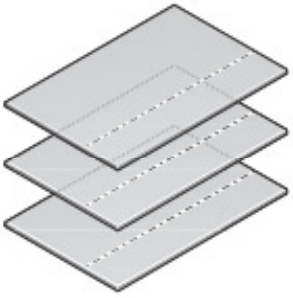

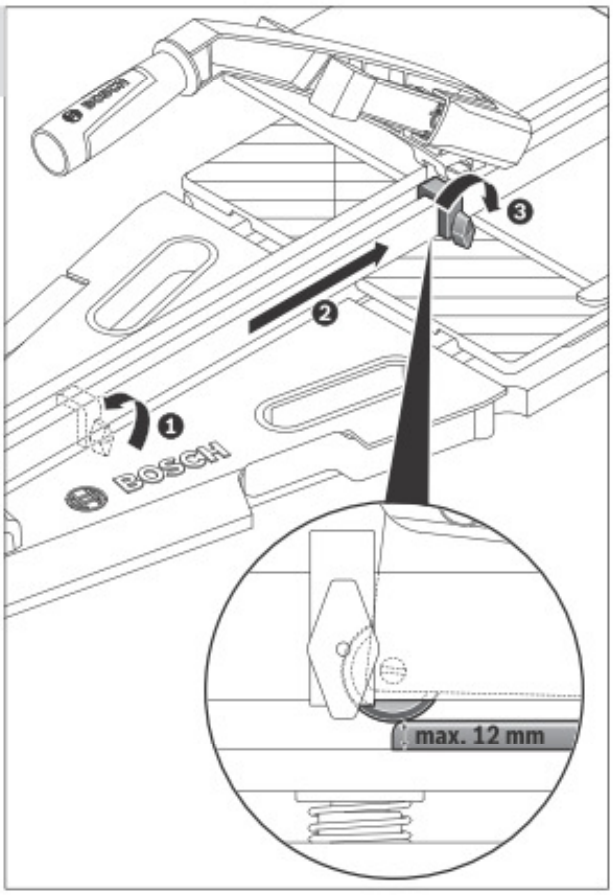

E

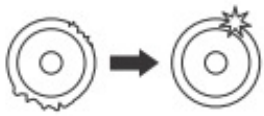

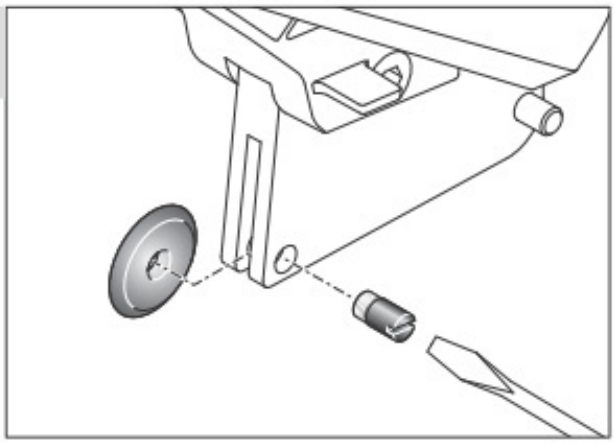

Problem	Ursache	Abhilfe	siehe Grafik
Fliese bricht nicht entlang der Schnittlinie	Anpressdruck beim Ritzen der Fliese zu gering (z.B. bei „harten" Fliesen wie Feinsteinzeug, Bodenfliesen oder frostsicheren Fliesen)	Beim Ritzen mehr Druck auf den Ritz- und Brechhebel **1** ausüben	
	Führungschiene **4** nicht arretiert	Feststellhebel **10** zum Arretieren nach unten drücken	**8**
	Schneiderad **3** stumpf	Schneiderad **3** auswechseln	**E**
Fliese bricht falsch bei parallelem Schnitt	Brechstempel **2** nicht am Ende der Fliese aufgesetzt	Brechstempel **2** ganz am Ende der Fliese aufsetzen	**11a**
Fliese bricht falsch bei diagonalem Schnitt	Brechstempel **2** am Ende der Fliese aufgesetzt	Brechstempel **2** ein Stück vor den Linealen/Anschlag **5** aufsetzen	**11b**
Fliese liegt nicht stabil auf der Auflagefläche **6**	Fliese ist breiter als die Auflagefläche **6**	PTC 640: Auflageverbreiterungen **11** ausklappen	**C**
Schneiderad **3** hakt/ ruckelt beim Ritzen	Anpressdruck beim Ritzen der Fliese zu hoch	Beim Ritzen weniger Druck auf den Ritz- und Brechhebel **1** ausüben	

Wartung und Service

Geben Sie bei allen Rückfragen und Ersatzteilbestellungen bitte unbedingt die 10-stellige Sachnummer laut Typenschild des Fliesenschneiders an.

Kundendienst und Anwendungsberatung

Der Kundendienst beantwortet Ihre Fragen zu Reparatur und Wartung Ihres Produkts sowie zu Ersatzteilen. Explosionszeichnungen und Informationen zu Ersatzteilen finden Sie auch unter:
www.bosch-pt.com
Das Bosch-Anwendungsberatungs-Team hilft Ihnen gerne bei Fragen zu unseren Produkten und deren Zubehör.

www.bosch-do-it.de, das Internetportal für Heimwerker und Gartenfreunde.
www.1-2-do.com
In der Heimwerker-Community 1-2-do.com können Sie Produkttester werden, Ideen sammeln oder sich mit anderen Heimwerkern austauschen.
www.dha.de, das komplette Service-Angebot der Deutschen Heimwerker Akademie.

Deutschland

Robert Bosch Power Tools GmbH
Servicezentrum Elektrowerkzeuge
Zur Luhne 2
37589 Kalefeld – Willershausen
Unter www.bosch-pt.de können Sie online Ersatzteile bestellen oder Reparaturen anmelden.
Kundendienst: Tel.: (0711) 40040480
Fax: (0711) 40040481
E-Mail: Servicezentrum.Elektrowerkzeuge@de.bosch.com
Anwendungsberatung: Tel.: (0711) 40040480
Fax: (0711) 40040482
E-Mail: Anwendungsberatung.pt@de.bosch.com

Österreich

Unter www.bosch-pt.at können Sie online Ersatzteile bestellen.
Tel.: (01) 797222010
Fax: (01) 797222011
E-Mail: service.elektrowerkzeuge@at.bosch.com

Schweiz

Unter www.bosch-pt.com/ch/de können Sie online Ersatzteile bestellen.
Tel.: (044) 8471511
Fax: (044) 8471551
E-Mail: Aftersales.Service@de.bosch.com

Luxemburg

Tel.: +32 2 588 0589
Fax: +32 2 588 0595
E-Mail: outillage.gereedschap@be.bosch.com

Entsorgung

Fliesenschneider, Zubehör und Verpackungen sollen einer umweltgerechten Wiederverwertung zugeführt werden.

Änderungen vorbehalten.

English

Safety Notes

General Safety Rules

Read all safety warnings and all instructions enclosed with the tile cutter. Failure to comply with the safety warnings and instructions can cause severe injury.

Save these instructions.

Safety Warnings for Tile Cutters

- **Use the tile cutter only for cutting the materials listed under Intended Use.** Marble or granite as well as tiles with a rough surface structure and natural stone tiles cannot be cut.
- **Keep your fingers clear of the movable parts of the tile cutter.** Danger of fingers being crushed or contused and considerably injured.
- **Wear protective gloves when cutting tiles.** Sharp edges develop on broken tiles and can cause injuries to the operator.
- **When transporting the tile cutter, use only the handles, tighten all loose components (fences, rulers), press down the locking lever to lock the guide rail, and fix the transport safety-lock (see figures 15 and 16).** There is a risk of injury if it falls down.

Product Description and Specifications

Intended Use

The tile cutter is intended for cutting ceramic tiles.

Product Features

The numbering of the product features refers to the illustrations on the graphics pages.

1 Scoring and breaking lever
2 Breaking stamp
3 Cutting wheel
4 Guide rail
5 Rulers/Fence
6 Supporting surface
7 Carrying handle
8 Base plate
9 Transport safety-lock
10 Locking lever
11 Support extension (PTC 640)
12 Stop for serial cut (PTC 640)

Accessories shown or described are not part of the standard delivery scope of the product. A complete overview of accessories can be found in our accessories program.

Technical Data

Tile cutter		PTC 470	PTC 640
Article number 3 603 M04 ...		... 3..	... 4..
Max. cutting height	mm	12	12
Max. cutting length of rip cuts	mm	470	640
Mitre/Bevel Angle Horizontal	°	0 – 45	0 – 45
Weight according to EPTA-Procedure 01:2014	kg	7,4	9,1

Practical Advice

Problem	Cause	Corrective Measure	See graphic
Tile does not break cleanly	Too much pressure applied when scoring the tile (e.g. on "soft" tiles such as wall tiles or glazed tiles)	Apply less pressure to the scoring and breaking lever **1** when scoring	
	There is tile debris under the spring-mounted supporting surface **6**	Remove tile debris	
Tile already breaks when scoring	Too much pressure applied when scoring the tile (e.g. on "soft" tiles such as wall tiles or glazed tiles)	Apply less pressure to the scoring and breaking lever **1** when scoring	
Tile does not break along the cutting line	Not enough pressure applied when scoring the tile (e.g. on "hard" tiles such as fine stoneware, floor tiles or frostproof tiles)	Apply more pressure to the scoring and breaking lever **1** when scoring	
	Guide rail **4** not locked	Press down the locking lever **10** to lock it	**8**
	Cutting wheel **3** blunt	Replace cutting wheel **3**	**E**
Tile breaks incorrectly when making a parallel cut	Breaking stamps **2** not applied at the end of the tile	Apply breaking stamps **2** right at the end of the tile	**11a**
Tile breaks incorrectly when making a diagonal cut	Breaking stamps **2** applied at the end of the tile	Apply breaking stamps **2** slightly ahead of the rulers/fence **5**	**11b**
Tile not stable on the supporting surface **6**	Tile is wider than the supporting surface **6**	PTC 640: Fold out the support extensions **11**	**C**
Cutting wheel **3** snags/judders during scoring	Too much pressure applied when scoring the tile	Apply less pressure to the scoring and breaking lever **1** when scoring	

Maintenance and Service

In all correspondence and spare parts orders, please always include the 10-digit article number given on the type plate of the tile cutter.

After-sales Service and Application Service

Our after-sales service responds to your questions concerning maintenance and repair of your product as well as spare parts. Exploded views and information on spare parts can also be found under:
www.bosch-pt.com
Bosch's application service team will gladly answer questions concerning our products and their accessories.

Great Britain
Robert Bosch Ltd. (B.S.C.)
P.O. Box 98
Broadwater Park
North Orbital Road
Denham
Uxbridge
UB 9 5HJ
At www.bosch-pt.co.uk you can order spare parts or arrange the collection of a product in need of servicing or repair.
Tel. Service: (0844) 7360109
E-Mail: boschservicecentre@bosch.com

Ireland
Origo Ltd.
Unit 23 Magna Drive
Magna Business Park
City West
Dublin 24
Tel. Service: (01) 4666700
Fax: (01) 4666888

Australia, New Zealand and Pacific Islands
Robert Bosch Australia Pty. Ltd.
Power Tools
Locked Bag 66
Clayton South VIC 3169
Customer Contact Center
Inside Australia:
Phone: (01300) 307044
Fax: (01300) 307045
Inside New Zealand:
Phone: (0800) 543353
Fax: (0800) 428570
Outside AU and NZ:
Phone: +61 3 95415555
www.bosch.com.au

Republic of South Africa
Customer service
Hotline: (011) 6519600

Gauteng – BSC Service Centre
35 Roper Street, New Centre
Johannesburg
Tel.: (011) 4939375
Fax: (011) 4930126
E-Mail: bsctools@icon.co.za

KZN – BSC Service Centre
Unit E, Almar Centre
143 Crompton Street
Pinetown
Tel.: (031) 7012120
Fax: (031) 7012446
E-Mail: bsc.dur@za.bosch.com

Western Cape – BSC Service Centre
Democracy Way, Prosperity Park
Milnerton
Tel.: (021) 5512577
Fax: (021) 5513223
E-Mail: bsc@zsd.co.za

Bosch Headquarters
Midrand, Gauteng
Tel.: (011) 6519600
Fax: (011) 6519880
E-Mail: rbsa-hq.pts@za.bosch.com

Disposal

The tile cutter, accessories and packaging should be sorted for environmental-friendly recycling.

Subject to change without notice.

Français

Avertissements de sécurité

Indications générales de sécurité

Veuillez lire toutes les instructions et les consignes de sécurité livrées avec l'outil coupe carrelage. Le non-respect des instructions et des consignes de sécurité peut provoquer de graves blessures.

Garder précieusement ces instructions.

Avertissements de sécurité pour scies à carrelage

- **N'utilisez la scie à carrelage que pour la coupe des matériaux indiqués dans le chapitre utilisation conforme.** Le marbre ou le granit ainsi que les carreaux présentant une surface rugeuse et les carreaux en pierre naturelle ne peuvent pas être coupés.
- **Ne posez pas vos doigts entre les parties en mouvement de l'outil coupe carrelage.** Vous pourriez vous coincer les doigts et être gravement blessé.